CT Controtelaio per bocchette e griglie



Descrizione

Controtelai in lamiera zincata per griglie e bocchette. I controtelai sono forniti di apposite zanche che in fase di installazione vengono piegate per fare ancoraggio alle pareti.

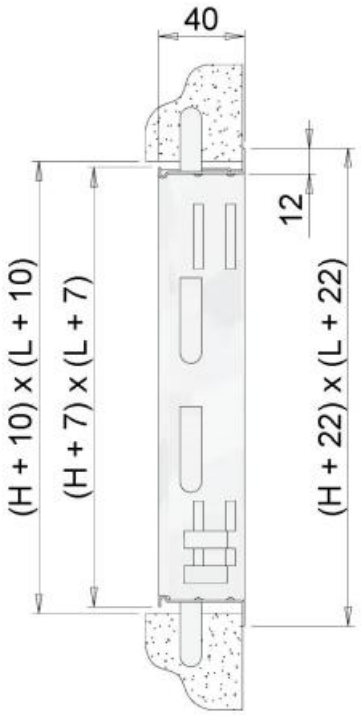

Impiego

Accessorio compatibile con i diffusori serie EDC, le bocchette serie EBA - EBV - EBL e le griglie serie EGA - EGQ - EGF.

Note

Il telaio viene fornito smontato e deve essere assemblato in loco.

Particolare assemblaggio:

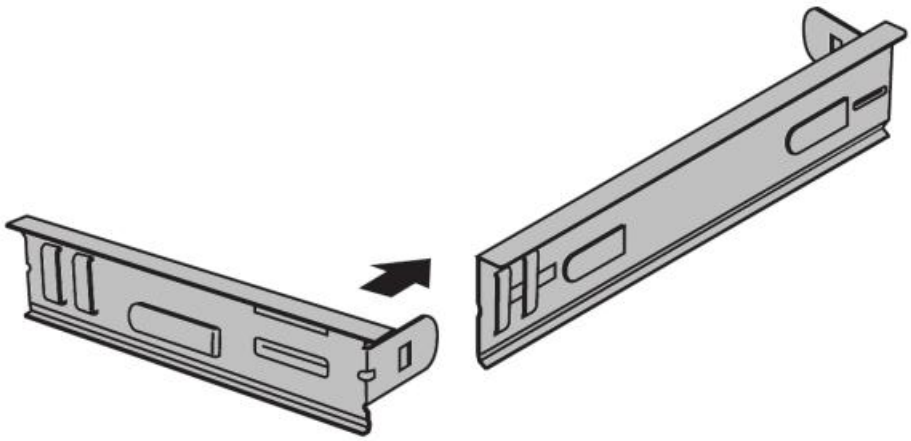

Listino prezzi

controtelaio CT										
H	L									
	200	300	400	500	600	700	800	900	1000	1200
	euro	euro	euro	euro	euro	euro	euro	euro	euro	euro
100	⌄	⌄	⌄	⌄	⌄	⌄	⌄	⌄	⌄	⌄
150	⌄	⌄	⌄	⌄	⌄	⌄	⌄	⌄	⌄	⌄
200	⌄	⌄	⌄	⌄	⌄	⌄	⌄	⌄	⌄	⌄
300	⌄	⌄	⌄	⌄	⌄	⌄	⌄	⌄	⌄	⌄
400	⌄	⌄	⌄	⌄	⌄	⌄	⌄	⌄	⌄	⌄
500	⌄	⌄	⌄	⌄	⌄	⌄	⌄	⌄	⌄	⌄
600	⌄	⌄	⌄	⌄	⌄	⌄	⌄	⌄	⌄	⌄
800	⌄	⌄	⌄	⌄	⌄	⌄	⌄	⌄	⌄	⌄
1000	⌄	⌄	⌄	⌄	⌄	artDG03009005	⌄	⌄	⌄	⌄