EDE2 - EDE2R Diffusori a getto elicoidale regolabile

Diffusori a getto elicoidale ad alta induzione con deflettori a profilo aerodinamico regolabili



Descrizione

EDE2 - Diffusori a getto elicoidale regolabile ad alta induzione su pannello quadro.

EDE2R - Diffusori a getto elicoidale regolabile ad alta induzione su pannello circolare.

Caratteristiche

Materiale: acciaio zincato
Finitura:
- pannello verniciato bianco RAL 9016;
- deflettori in ABS nero.

Installazione su plenum con viti laterali non apparenti o con ponte interno al plenum e foro centrale sul diffusore (vite e tappino per installazione con ponte di fissaggio compresi nella fornitura del diffusore).

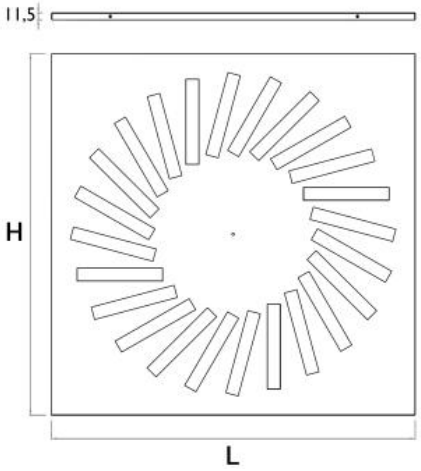

Impiego

Diffusori ad effetto elicoidale, idonei ad essere installati in ambienti di altezza compresa tra 2,5 e 4 m sia in riscaldamento che in condizionamento.

Accessori

- EPZ-EDE plenum zincato con serranda e ponte di fissaggio;
- EPZ-EDE-EQ plenum zincato con serranda, ponte di fissaggio ed equalizzatore;
- EPI-EDE plenum isolato con serranda e ponte di fissaggio;
- EPI-EDE-EQ plenum isolato con serranda, ponte di fissaggio ed equalizzatore.

Esecuzioni speciali

Colore del pannello a richiesta.

Note

I plenum pronti a magazzino sono isolati, completi di serranda, stacco laterale e kit di fissaggio.

Dimensioni diffusore

modello EDE2	L x H (mm)
300	295x295
400	395x395
500	495x495
600	595x595
625	620x620
800	795x795

Dati di funzionamento

Vk: velocità efficace (m/s)
m^3/h: portata
Pa: perdite di carico in Pascal
L(m): lancio in metri calcolato con installazione a filo soffitto e velocità terminale 0,25 m/s
dB(A): indice di rumorosità

modello	sezione efficace m^2	Vk	2	3	4	5	6	Numero deflettori
300	0,0092	m^3/h	67	100	135	165	200	10
		Pa	5	11	20	32	47	
		L(m)	0,9	1,3	1,7	2,2	2,9	
400	0,0161	m^3/h	115	175	230	290	350	12
		Pa	2	5	9	16	24	
		L(m)	1,1	1,6	2,1	2,7	3,2	
500	0,0253	m^3/h	180	275	365	455	545	16
		Pa	2	6	11	19	30	
		L(m)	1,3	2	2,7	3,4	4	
600	0,0380	m^3/h	275	410	545	685	820	24
		Pa	3	7	13	23	35	
		L(m)	1,7	2,5	3,2	4	5	
625	0,0380	m^3/h	275	410	545	685	820	24
		Pa	3	7	13	23	35	
		L(m)	1,7	2,5	3,2	4	5	
800	0,0668	m^3/h	480	720	960	1200	1440	24
		Pa	3	9	18	30	47	
		L(m)	2,1	3,2	4,4	5,5	6,5	
Indice di rumorosità		dB(A)	20	25	30	35	40	

Dimensioni plenum

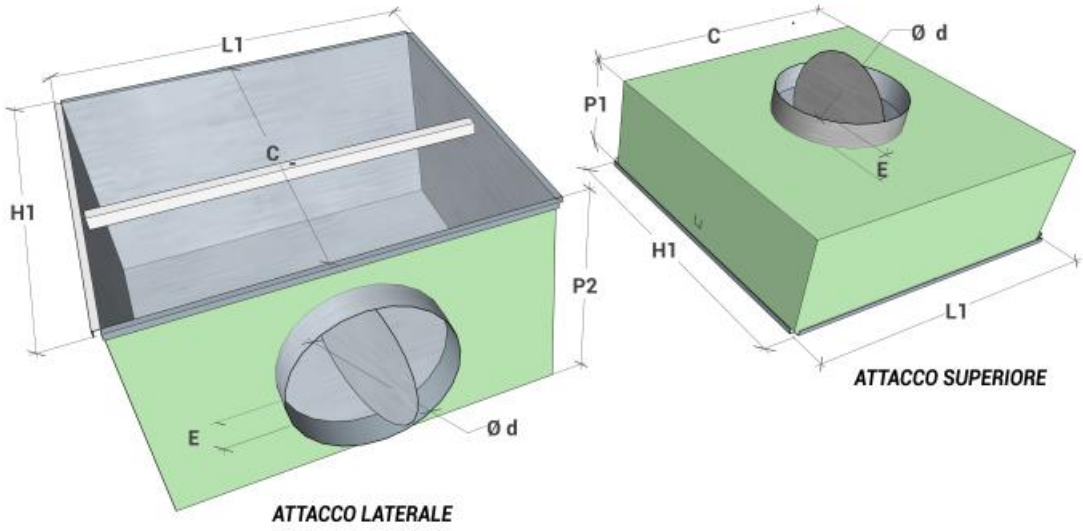

Tutte le dimensioni sono espresse in mm

modello	Tipologia di diffusore compatibile	Dimensioni esterne L1 x H1	Ø d	P1	P2	C	E
300	EDE2 300	292x292	146	200	250	260	50
	EDE2 300/600						
400	EDE2 400	392x392	198	200	300	360	50
	EDE2 400/600						
500	EDE2 500	492x492	198	200	300	460	50
	EDE2 500/600						
600	EDE2 600	592x592	248	200	350	560	50
	EDE2 300/600						
	EDE2 400/600						
	EDE2 500/600						
625	EDE2 625	617x617	248	200	350	585	50
800	EDE2 800	792x792	298	250	400	760	50

Listino prezzi

modello	300/600	400/600	500/600
	euro	euro	euro
EDE2	⌄	⌄	⌄

prezzo EDE2R a richiesta

modello	300	400	500	600	625	800
	euro	euro	euro	euro	euro	euro
EDE2	⌄	⌄	⌄	⌄	⌄	⌄

Listino prezzi plenum con stacco laterale

Per plenum con stacco superiore, quotazione a richiesta
Per plenum EDE2R quotazione a richiesta

Modello	Descrizione	300	400	500	600	625	800
		euro	euro	euro	euro	euro	euro
EPZ-EDE	**Plenum zincato** con serranda e ponte di fissaggio	⌄	⌄	⌄	⌄	⌄	⌄
EPZ-EDE-EQ	**Plenum zincato** con serranda, ponte di fissaggio ed equalizzatore	⌄	⌄	⌄	⌄	⌄	⌄
EPI-EDE	**Plenum zincato ISOLATO** con serranda e ponte di fissaggio	⌄	⌄	⌄	⌄	⌄	⌄
EPI-EDE-EQ	**Plenum zincato ISOLATO** con serranda, ponte di fissaggio ed equalizzatore	⌄	⌄	⌄	⌄	⌄	⌄