CT Controtelaio per bocchette e griglie



Descrizione

Controtelai in lamiera zincata per griglie e bocchette. I controtelai sono forniti di apposite zanche che in fase di installazione vengono piegate per fare ancoraggio alle pareti.

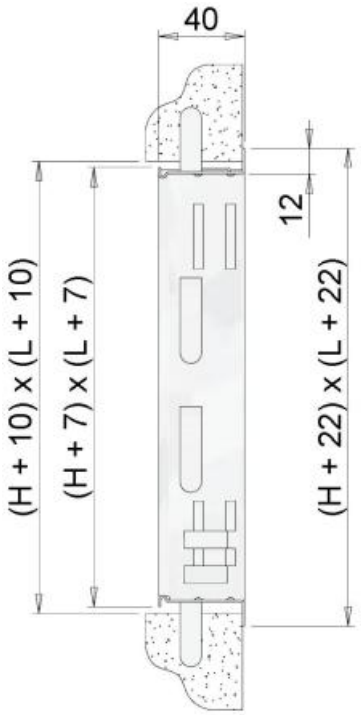

Impiego

Accessorio compatibile con i diffusori serie EDC, le bocchette serie EBA - EBV - EBL e le griglie serie EGA - EGQ - EGF.

Note

Il telaio viene fornito smontato e deve essere assemblato in loco.

Particolare assemblaggio:

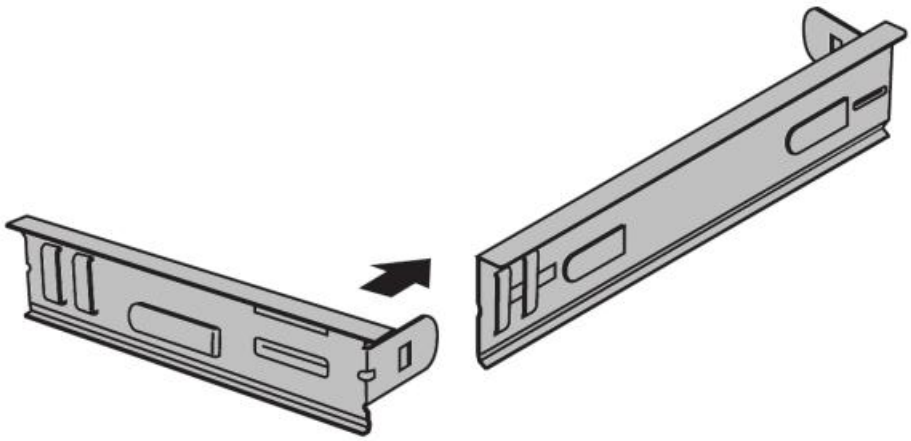

Listino prezzi

controtelaio CT										
H	L									
	200	300	400	500	600	700	800	900	1000	1200
	euro	euro	euro	euro	euro	euro	euro	euro	euro	euro
100	15,12	15,12	16,79	18,47	20,19	22,20	24,19	a.r.	27,59	36,97
150	15,12	16,79	18,47	22,16	24,19	25,80	27,59	a.r.	31,31	a.r.
200	16,79	18,47	21,35	24,19	25,91	28,64	31,31	a.r.	34,92	40,33
300	18,47	22,16	25,91	29,57	31,31	34,16	36,97	a.r.	42,05	45,71
400	21,35	25,91	29,57	32,97	36,97	39,52	42,05	a.r.	47,69	51,05
500	24,19	29,57	32,97	36,97	40,33	43,20	46,09	a.r.	51,48	56,86
600	25,91	31,31	36,97	40,33	44,03	46,72	49,40	a.r.	57,13	62,21
800	31,31	36,97	42,05	46,09	49,40	a.r.	57,13	a.r.	64,21	71,22
1000	34,92	42,05	47,69	51,48	57,13	artDG03009005	64,21	a.r.	80,29	a.r.