EDE2 - EDE2R Diffusori a getto elicoidale regolabile

Diffusori a getto elicoidale ad alta induzione con deflettori a profilo aerodinamico regolabili



Descrizione

EDE2 - Diffusori a getto elicoidale regolabile ad alta induzione su pannello quadro.

EDE2R - Diffusori a getto elicoidale regolabile ad alta induzione su pannello circolare.

Caratteristiche

Materiale: acciaio zincato
Finitura:
- pannello verniciato bianco RAL 9016;
- deflettori in ABS nero.

Installazione su plenum con viti laterali non apparenti o con ponte interno al plenum e foro centrale sul diffusore (vite e tappino per installazione con ponte di fissaggio compresi nella fornitura del diffusore).

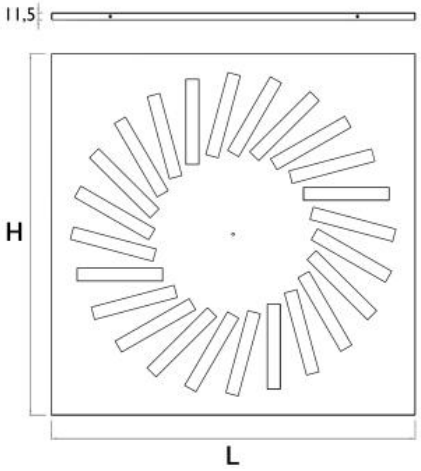

Impiego

Diffusori ad effetto elicoidale, idonei ad essere installati in ambienti di altezza compresa tra 2,5 e 4 m sia in riscaldamento che in condizionamento.

Accessori

- EPZ-EDE plenum zincato con serranda e ponte di fissaggio;
- EPZ-EDE-EQ plenum zincato con serranda, ponte di fissaggio ed equalizzatore;
- EPI-EDE plenum isolato con serranda e ponte di fissaggio;
- EPI-EDE-EQ plenum isolato con serranda, ponte di fissaggio ed equalizzatore.

Esecuzioni speciali

Colore del pannello a richiesta.

Note

I plenum pronti a magazzino sono isolati, completi di serranda, stacco laterale e kit di fissaggio.

Dimensioni diffusore

modello EDE2	L x H (mm)
300	295x295
400	395x395
500	495x495
600	595x595
625	620x620
800	795x795

Dati di funzionamento

Vk: velocità efficace (m/s)
m^3/h: portata
Pa: perdite di carico in Pascal
L(m): lancio in metri calcolato con installazione a filo soffitto e velocità terminale 0,25 m/s
dB(A): indice di rumorosità

modello	sezione efficace m^2	Vk	2	3	4	5	6	Numero deflettori
300	0,0092	m^3/h	67	100	135	165	200	10
		Pa	5	11	20	32	47	
		L(m)	0,9	1,3	1,7	2,2	2,9	
400	0,0161	m^3/h	115	175	230	290	350	12
		Pa	2	5	9	16	24	
		L(m)	1,1	1,6	2,1	2,7	3,2	
500	0,0253	m^3/h	180	275	365	455	545	16
		Pa	2	6	11	19	30	
		L(m)	1,3	2	2,7	3,4	4	
600	0,0380	m^3/h	275	410	545	685	820	24
		Pa	3	7	13	23	35	
		L(m)	1,7	2,5	3,2	4	5	
625	0,0380	m^3/h	275	410	545	685	820	24
		Pa	3	7	13	23	35	
		L(m)	1,7	2,5	3,2	4	5	
800	0,0668	m^3/h	480	720	960	1200	1440	24
		Pa	3	9	18	30	47	
		L(m)	2,1	3,2	4,4	5,5	6,5	
Indice di rumorosità		dB(A)	20	25	30	35	40	

Dimensioni plenum

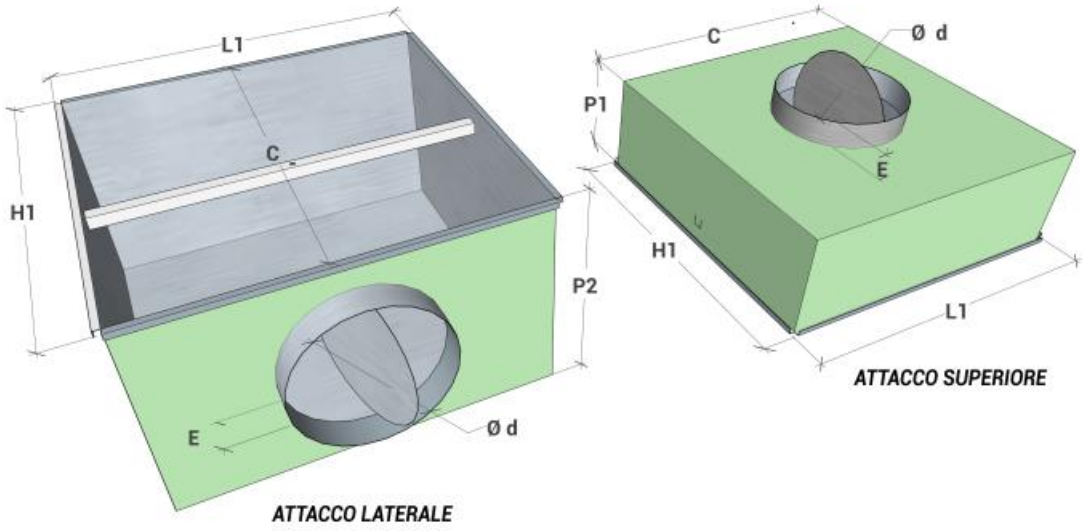

Tutte le dimensioni sono espresse in mm

modello	Tipologia di diffusore compatibile	Dimensioni esterne L1 x H1	Ø d	P1	P2	C	E
300	EDE2 300	292x292	146	200	250	260	50
	EDE2 300/600						
400	EDE2 400	392x392	198	200	300	360	50
	EDE2 400/600						
500	EDE2 500	492x492	198	200	300	460	50
	EDE2 500/600						
600	EDE2 600	592x592	248	200	350	560	50
	EDE2 300/600						
	EDE2 400/600						
	EDE2 500/600						
625	EDE2 625	617x617	248	200	350	585	50
800	EDE2 800	792x792	298	250	400	760	50

Listino prezzi

modello	300/600	400/600	500/600
	euro	euro	euro
EDE2	53,54	58,52	79,23

prezzo EDE2R a richiesta

modello	300	400	500	600	625	800
	euro	euro	euro	euro	euro	euro
EDE2	43,28	48,87	59,77	68,82	107,18	196,06

Listino prezzi plenum con stacco laterale

Per plenum con stacco superiore, quotazione a richiesta
Per plenum EDE2R quotazione a richiesta

Modello	Descrizione	300	400	500	600	625	800
		euro	euro	euro	euro	euro	euro
EPZ-EDE	**Plenum zincato** con serranda e ponte di fissaggio	a.r.	a.r.	a.r.	a.r.	162,50	217,65
EPZ-EDE-EQ	**Plenum zincato** con serranda, ponte di fissaggio ed equalizzatore	a.r.	a.r.	a.r.	a.r.	196,31	269,29
EPI-EDE	**Plenum zincato ISOLATO** con serranda e ponte di fissaggio	a.r.	a.r.	a.r.	a.r.	202,71	272,89
EPI-EDE-EQ	**Plenum zincato ISOLATO** con serranda, ponte di fissaggio ed equalizzatore	a.r.	a.r.	a.r.	a.r.	234,72	324,52