EDLS-EDLSB Diffusori lineari multiferitoia a scomparsa



Descrizione

Diffusori lineari a scomparsa con mono e multiferitoia da 20 mm o 30 mm con profilo aerodinamico in alluminio e deflettori regolabili, per un ottimale controllo del lancio dell'aria.
Disponibili anche con rete equalizzatrice e serranda di taratura a scorrimento.

Caratteristiche

Materiale: alluminio.
Finitura EDLS: telaio e deflettori in alluminio verniciato nero RAL9005.
Finitura EDLSB: telaio e deflettori in alluminio verniciato bianco RAL9016.
Numero feritoie: da 1 a 3
Dimensioni feritoia: 20 mm o 30 mm.

Installazione: mediante plenum con sistema di montaggio a ponti. Posizionamento nastro anticrepe su telaio e conseguente rasatura a gesso.

Dimensioni realizzabili in unico pezzo:
- lunghezza minima 300 mm;
- lunghezza massima 2000 mm.

Impiego

Diffusore adatto sia alla mandata che alla ripresa dell'aria in ambienti di grandi dimensioni. Grazie alla sua modularità permette grande libertà di progettazione.

Modelli

-EDLS10-FA - EDLSB10-FA diffusori lineari a scomparsa di ripresa senza deflettori con feritoia da 20 mm.
-EDLS20-FA - EDLSB20-FA diffusori lineari a scomparsa di mandata con deflettori e feritoia da 20 mm.
-EDLS30-FA - EDLSB30-FA diffusori lineari a scomparsa di ripresa senza deflettori, con serranda e feritoia da 20 mm.
-EDLS40-FA - EDLSB40-FA diffusori lineari a scomparsa di mandata con deflettori e serranda e feritoia da 20 mm.

-EDLS10-FB - EDLSB10-FB diffusori lineari a scomparsa di ripresa senza deflettori con feritoia da 30 mm.
-EDLS20-FB - EDLSB20-FB diffusori lineari a scomparsa di mandata con deflettori e feritoia da 30 mm.
-EDLS30-FB - EDLSB30-FB diffusori lineari a scomparsa di ripresa senza deflettori, con serranda e feritoia da 30 mm.
-EDLS40-FB - EDLSB40-FB diffusori lineari a scomparsa di mandata con deflettori e serranda e feritoia da 30 mm.

Accessori

- plenum zincato;
- plenum isolato;
- ponti di fissaggio;
- kit di continuità.

A richiesta

- Possibilità di installazione in continuità.
- Plenum con attacco posteriore ovalizzato.

EDLS - EDLSB una feritoia dimensioni

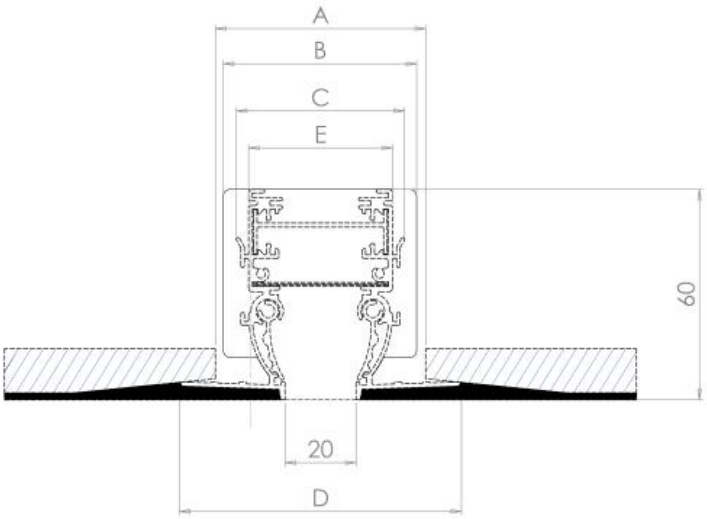

EDLS-FA 1 feritoia 20 mm
EDLSB-FA 1 feritoia 20 mm

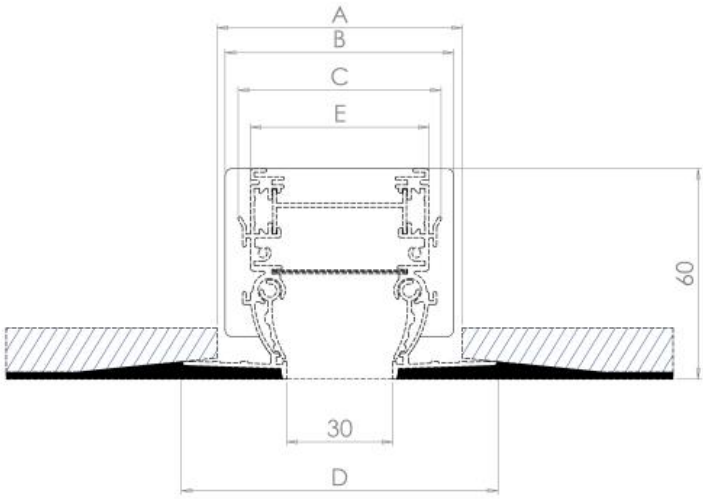

EDLS-FB 1 feritoia 30 mm
EDLSB-FB 1 feritoia 30 mm

Tutte le dimensioni sono espresse in mm

feritoia	L	A	B	C	E	D	numero ponti di fissaggio
feritoia da 20 mm	800	60	55	48	41	80	2
	1000						2
	1200						2
	1500						2
	2000						2
feritoia da 30 mm	800	70	65	58	51	90	2
	1000						2
	1200						2
	1500						2
	2000						2

EDLS - EDLSB due feritoie dimensioni

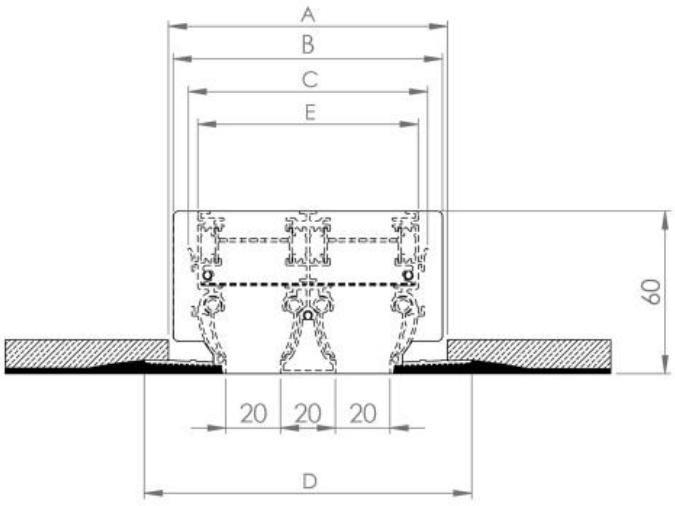

EDLS-FA 2 feritoie 20 mm
EDLSB-FA 2 feritoie 20 mm

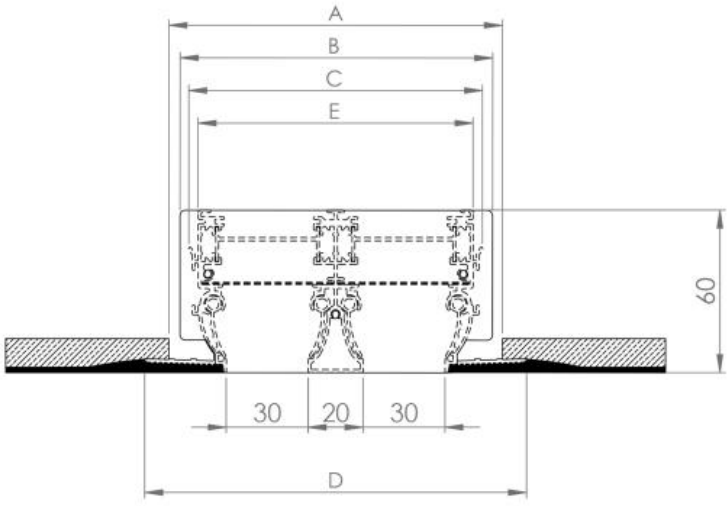

EDLS-FB 2 feritoie 30 mm
EDLSB-FB 2 feritoie 30 mm

2 feritoie	L	A	B	C	D	E	numero ponti di fissaggio
feritoie da 20 mm	800	100	95	88	120	81	2
	1000						2
	1200						2
	1500						2
	2000						2
feritoie da 30 mm	800	120	115	108	140	101	2
	1000						2
	1200						2
	1500						2
	2000						2

EDLS - EDLSB tre feritoie dimensioni

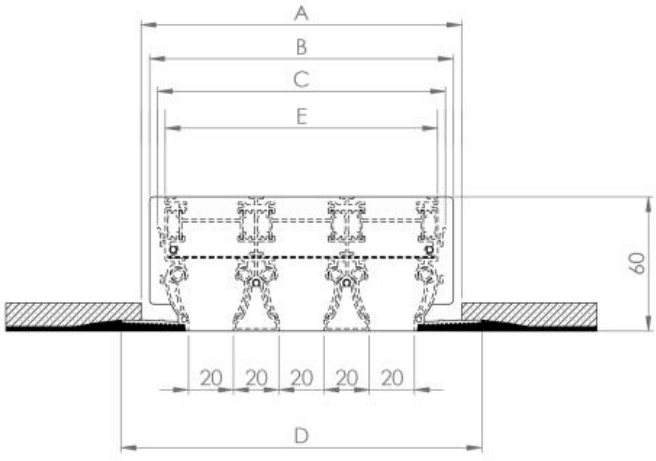

EDLS-FA 3 feritoie 20 mm
EDLSB-FA 3 feritoie 20 mm

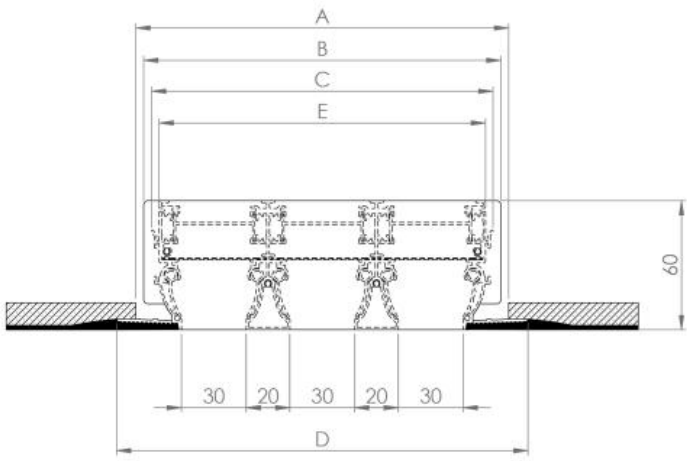

EDLS-FB 3 feritoie 30 mm
EDLSB-FB 3 feritoie 30 mm

3 feritoie	L	A	B	C	D	E	numero ponti di fissaggio
feritoie da 20 mm	800	140	135	128	160	121	2
	1000						2
	1200						2
	1500						2
	2000						3
feritoie da 30 mm	800	170	165	158	190	151	2
	1000						2
	1200						2
	1500						2
	2000						3

Dati di funzionamento

Dati riferiti a diffusori di lunghezza 1m, con una velocità terminale Vt=0.25 m/s, montati a filo soffitto e con lancio laterale con effetto coanda.

Valori riferiti a diffusore senza serranda o con serranda a scorrimento aperta.
Valori riferiti al diffusore con deflettori in posizione di lavoro con parzializzazione al 50% della superficie utile di passaggio aria.

La posizione dei deflettori riduce la sezione efficace. Con deflettori completamente aperti o nel caso che il diffusore sia utilizzato per la ripresa, le portate in m^3/h riportate in tabella possono variare.

Vk: velocità efficace (m/s)
m^3/h: portata aria
Pa: perdite di carico in Pascal
L(m): lancio in metri
dB(A): indice di rumorosità

feritoie	dimensioni feritoie	sezione efficace m^2	portata aria e lancio						
1 feritoia	feritoia da 20 mm	0,0097	m^3/h	70	105	140	175	210	245
			L(m)	1.8	2.7	3.6	4.5	5.4	6.3
	feritoia da 30 mm	0,0146	m^3/h	105	158	210	262	315	368
			L(m)	1,6	2,5	3,4	4,2	5	5,8
		indice di rumorosità	dB(A)	<20	22	32	37	44	48
2 feritoie	feritoie da 20 mm	0,0194	m^3/h	140	210	280	350	420	490
			L(m)	2,6	3,9	5,1	6,4	7,7	9,0
	feritoie da 30 mm	0,0292	m^3/h	210	316	420	524	630	736
			L(m)	2,3	3,6	4,9	6,0	7,1	8,3
		indice di rumorosità	dB(A)	<20	24	34	39	46	50
3 feritoie	feritoie da 20 mm	0,0291	m^3/h	210	315	420	525	630	735
			L(m)	3,9	5,8	7,7	9,6	11,6	13,5
	feritoie da 30 mm	0,0438	m^3/h	315	474	630	786	945	1104
			L(m)	3,4	5,4	7,3	9,0	10,7	12,4
		indice di rumorosità	dB(A)	<20	26	36	41	48	52
Vk			m/s	2	3	4	5	6	7
perdite di carico			Pa	7	15	26	41	59	80

Angolo di collegamento

Elemento estetico di raccordo tra i due linee di diffusori lineari con angolo di 90° e lunghezza 500 mm per lato. Non ha funzionalità di ventilazione.

Tutte le misure sono espresse in mm.

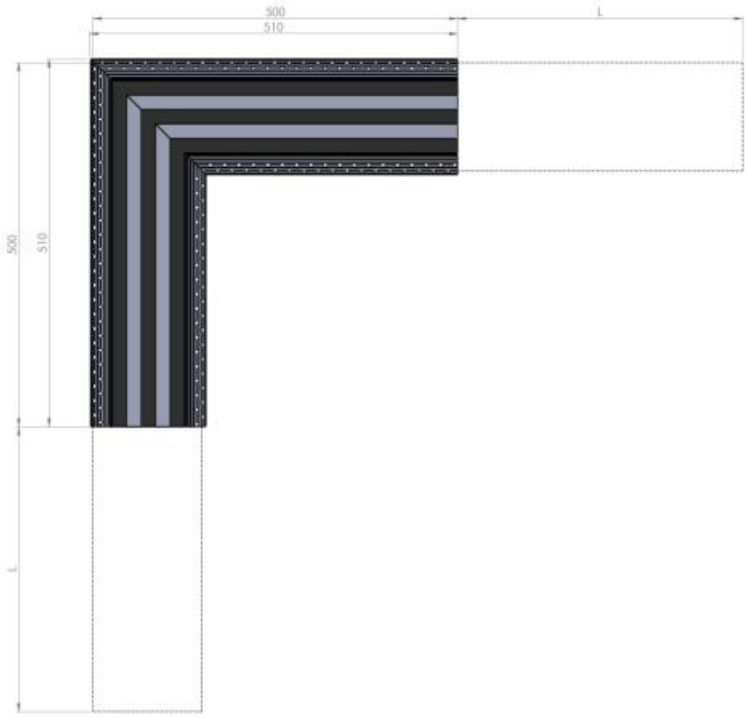

Kit di continuità

Il kit di continuità è un accessorio necessario per poter realizzare linee in continuità di diffusori lineari di lunghezza superiore ai 2 metri. E' costituito da due piastrine di giunzione che permettono l'allineamento ed il collegamento di due componenti della linea.

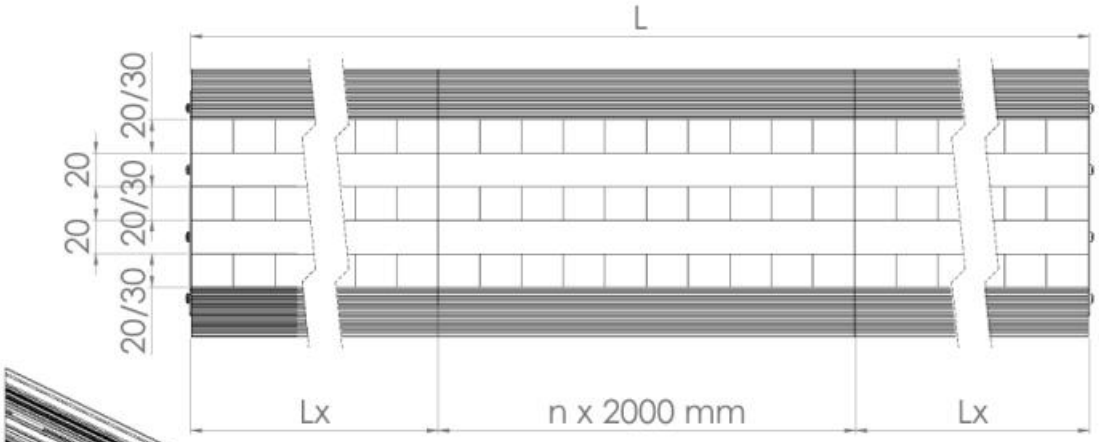

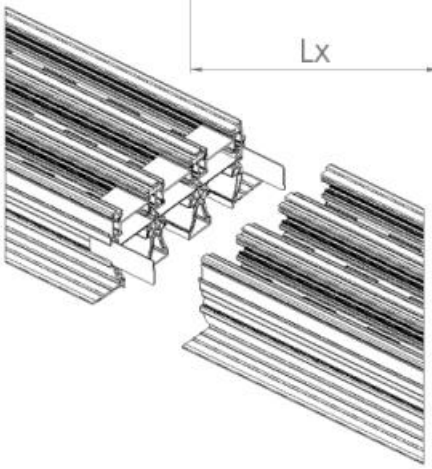

Caratteristiche lancio aria

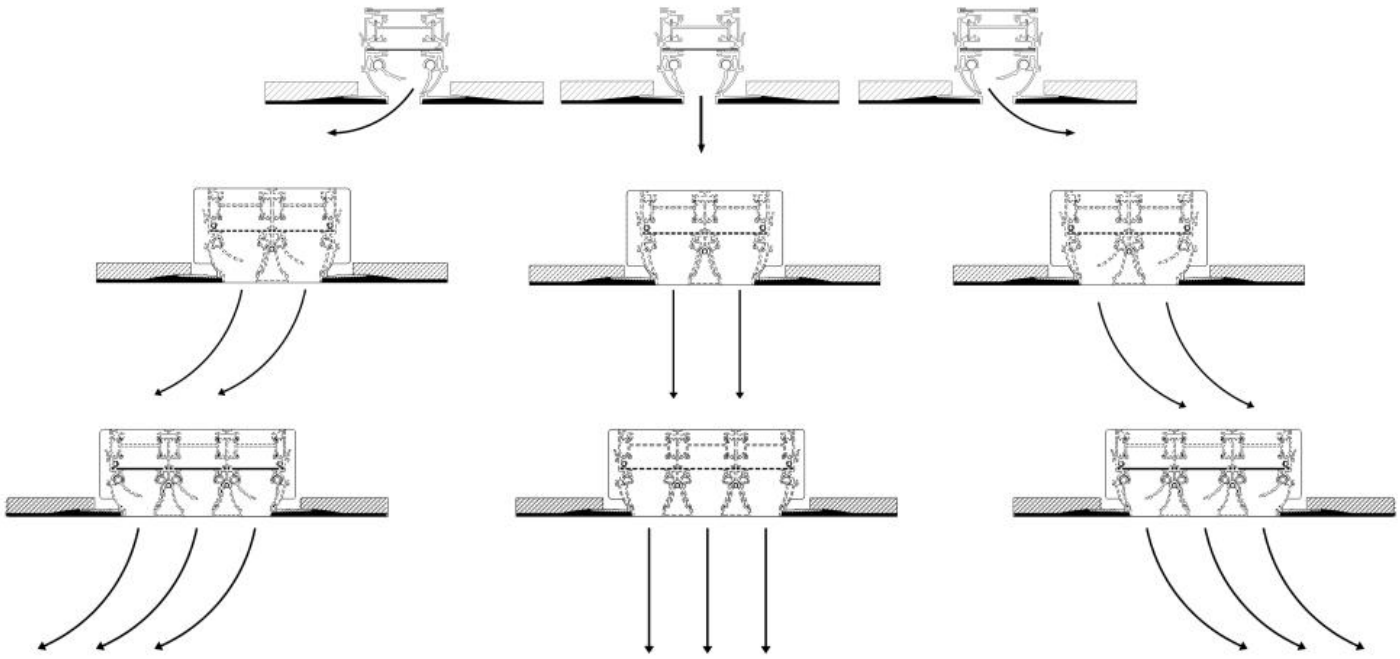

Dimensioni plenum e sistema di montaggio con ponti di fissaggio

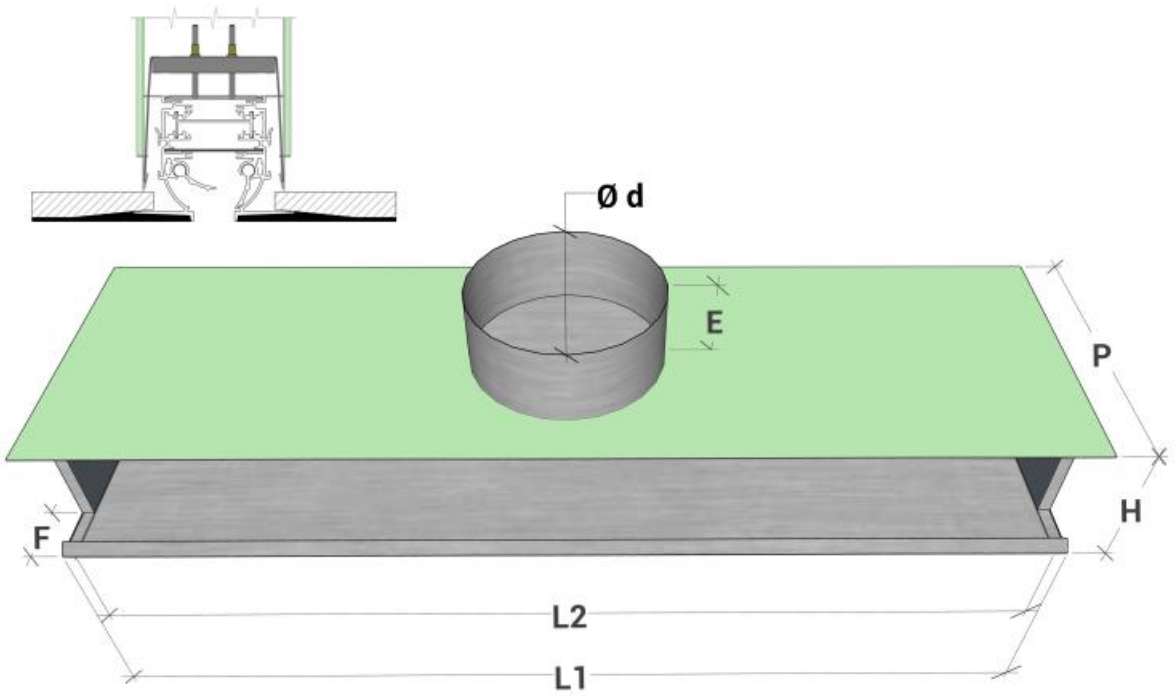

1 FERITOIA	L	Dimensioni plenum							
		L1	L2	Numero stacchi	Ø d	P	H	E	F
feritoia da 20 mm	800	800	770	1	145	240	65	80	49
	1000	1000	970	1					
	1200	1200	1170	2					
	1500	1500	1470	2					
	2000	2000	1970	2					
feritoia da 30 mm	800	800	770	1	145	240	75	80	49
	1000	1000	970	1					
	1200	1200	1170	2					
	1500	1500	1470	2					
	2000	2000	1970	2					

2 FERITOIE	L	Dimensioni plenum							
		L1	L2	Numero stacchi	Ø d	P	H	E	F
feritoie da 20 mm	800	800	770	2	145	300	105	80	49
	1000	1000	970	2					
	1200	1200	1170	2					
	1500	1500	1470	2					
	2000	2000	1970	2					
feritoie da 30 mm	800	800	770	2	198	300	125	80	49
	1000	1000	970	2					
	1200	1200	1170	2					
	1500	1500	1470	2					
	2000	2000	1970	2					

3 FERITOIE	L	Dimensioni plenum							
		L1	L2	Numero stacchi	Ø d	P	H	E	F
feritoie da 20 mm	800	800	770	2	198	300	145	80	49
	1000	1000	970	2					
	1200	1200	1170	2					
	1500	1500	1470	2					
	2000	2000	1970	2					
feritoie da 30 mm	800	800	770	2	198	300	165	80	49
	1000	1000	970	2					
	1200	1200	1170	2					
	1500	1500	1470	2					
	2000	2000	1970	2					

Listino prezzi EDLS-FA - 1 feritoia - verniciato nero RAL9005 - feritoia 20 mm

EDLS-FA	lunghezza	EDLS10-FA	EDLS20-FA	EDLS30-FA	EDLS40-FA	PLENUM	PLENUM ISOLATO
1 FERITOIA		euro	euro	euro	euro	euro	euro
feritoia da 20 mm	800	53,99	56,54	63,48	70,36	a.r.	a.r.
	1000	60,66	63,65	70,50	78,46	a.r.	a.r.
	1200	72,04	76,94	85,77	94,04	a.r.	a.r.
	1500	82,00	87,99	96,26	106,28	a.r.	a.r.
	2000	104,42	108,20	123,23	135,09	a.r.	a.r.

Listino prezzi EDLS-FA - 2 feritoie - verniciato nero RAL9005 - feritoie 20 mm

EDLS-FA	lunghezza	EDLS10-FA	EDLS20-FA	EDLS30-FA	EDLS40-FA	PLENUM	PLENUM ISOLATO
2 FERITOIE		euro	euro	euro	euro	euro	euro
feritoie da 20 mm	800	94,35	101,40	111,47	126,38	72,78	95,99
	1000	105,32	113,65	123,44	140,72	78,53	102,79
	1200	124,39	136,88	150,00	168,67	90,16	119,48
	1500	140,85	165,97	167,26	189,98	94,28	130,27
	2000	178,93	216,03	214,13	241,62	107,98	152,86

Listino prezzi EDLS-FA - 3 feritoie - verniciato nero RAL9005 - feritoie 20 mm

EDLS-FA	lunghezza	EDLS10-FA	EDLS20-FA	EDLS30-FA	EDLS40-FA	PLENUM	PLENUM ISOLATO
3 FERITOIE		euro	euro	euro	euro	euro	euro
feritoie da 20 mm	800	123,64	136,07	146,93	170,10	78,14	101,77
	1000	138,23	152,66	163,12	189,81	85,05	111,26
	1200	164,21	184,74	200,04	229,02	97,00	130,06
	1500	185,98	224,06	222,81	257,81	103,23	143,33
	2000	237,53	292,75	286,73	329,25	119,69	170,16

Listino prezzi EDLS-FB - 1 feritoia - verniciato nero RAL9005 - feritoia 30 mm

EDLS-FB	lunghezza	EDLS10-FB	EDLS20-FB	EDLS30-FB	EDLS40-FB	PLENUM	PLENUM ISOLATO
1 FERITOIA		euro	euro	euro	euro	euro	euro
feritoia da 30 mm	800	55,06	61,27	64,75	71,77	a.r.	a.r.
	1000	61,86	68,31	71,91	80,02	a.r.	a.r.
	1200	79,25	86,84	94,34	103,46	a.r.	a.r.
	1500	90,21	98,13	105,88	116,89	a.r.	a.r.
	2000	106,50	117,60	125,68	137,78	a.r.	a.r.

Listino prezzi EDLS-FB - 2 feritoie - verniciato nero RAL9005 - feritoie 30 mm

EDLS-FB	lunghezza	EDLS10-FB	EDLS20-FB	EDLS30-FB	EDLS40-FB	PLENUM	PLENUM ISOLATO
2 FERITOIE		euro	euro	euro	euro	euro	euro
feritoie da 30 mm	800	100,96	108,48	119,26	135,22	70,62	96,97
	1000	112,69	121,60	132,06	150,56	77,73	107,07
	1200	133,10	146,46	160,48	180,46	99,48	132,30
	1500	150,71	177,58	178,96	203,27	105,11	145,01
	2000	191,44	231,14	229,11	258,52	122,05	170,98

Listino prezzi EDLS-FB - 3 feritoie - verniciato nero RAL9005 - feritoie 30 mm

EDLS-FB	lunghezza	EDLS10-FB	EDLS20-FB	EDLS30-FB	EDLS40-FB	PLENUM	PLENUM ISOLATO
3 FERITOIE		euro	euro	euro	euro	euro	euro
feritoie da 30 mm	800	132,28	145,59	157,21	182,00	79,41	104,01
	1000	147,89	163,33	174,53	203,08	86,53	113,17
	1200	175,69	197,67	214,03	245,03	99,48	132,30
	1500	198,99	239,74	238,40	275,84	105,11	145,54
	2000	254,14	313,22	306,79	352,29	122,05	173,01

Listino prezzi EDLSB-FA - 1 feritoia - verniciato bianco RAL9016 - feritoia 20 mm

EDLSB-FA	lunghezza	EDLSB10-FA	EDLSB20-FA	EDLSB30-FA	EDLSB40-FA	PLENUM	PLENUM ISOLATO
1 FERITOIA		euro	euro	euro	euro	euro	euro
feritoia da 20 mm	800	53,99	56,54	63,48	70,36	a.r.	a.r.
	1000	60,66	63,65	70,50	78,46	a.r.	a.r.
	1200	72,04	76,94	85,77	94,04	a.r.	a.r.
	1500	82,00	87,99	96,26	106,28	a.r.	a.r.
	2000	104,42	108,20	123,23	135,09	a.r.	a.r.

Listino prezzi EDLSB-FA - 2 feritoie - verniciato bianco RAL9016 - feritoie 20 mm

EDLSB-FA	lunghezza	EDLSB10-FA	EDLSB20-FA	EDLSB30-FA	EDLSB40-FA	PLENUM	PLENUM ISOLATO
2 FERITOIE		euro	euro	euro	euro	euro	euro
feritoie da 20 mm	800	94,35	101,40	111,47	126,38	72,78	95,99
	1000	105,32	113,65	123,44	140,72	78,53	102,79
	1200	124,39	136,88	150,00	168,67	90,16	119,48
	1500	140,85	165,97	167,26	189,98	94,28	130,27
	2000	178,93	216,03	214,13	241,62	107,98	152,86

Listino prezzi EDLSB-FA - 3 feritoie - verniciato bianco RAL9016 - feritoie 20 mm

EDLSB-FA	lunghezza	EDLSB10-FA	EDLSB20-FA	EDLSB30-FA	EDLSB40-FA	PLENUM	PLENUM ISOLATO
3 FERITOIE		euro	euro	euro	euro	euro	euro
feritoie da 20 mm	800	123,64	136,07	146,93	170,10	78,14	101,77
	1000	138,23	152,66	163,12	189,81	85,05	111,26
	1200	164,21	184,74	200,04	229,02	97,00	130,06
	1500	185,98	224,06	222,81	257,81	103,23	143,33
	2000	237,53	292,75	286,73	329,25	119,69	170,16

Listino prezzi EDLSB-FB - 1 feritoia - verniciato bianco RAL9016 - feritoia 30 mm

EDLSB-FB	lunghezza	EDLSB10-FB	EDLSB20-FB	EDLSB30-FB	EDLSB40-FB	PLENUM	PLENUM ISOLATO
1 FERITOIA		euro	euro	euro	euro	euro	euro
feritoia da 30 mm	800	55,06	61,27	64,75	71,77	a.r.	a.r.
	1000	61,86	68,31	71,91	80,02	a.r.	a.r.
	1200	79,25	86,84	94,34	103,46	a.r.	a.r.
	1500	90,21	98,13	105,88	116,89	a.r.	a.r.
	2000	106,50	117,60	125,68	137,78	a.r.	a.r.

Listino prezzi EDLSB-FB - 2 feritoie - verniciato bianco RAL9016 - feritoie 30 mm

EDLSB-FB	lunghezza	EDLSB10-FB	EDLSB20-FB	EDLSB30-FB	EDLSB40-FB	PLENUM	PLENUM ISOLATO
2 FERITOIE		euro	euro	euro	euro	euro	euro
feritoie da 30 mm	800	100,96	108,48	119,26	135,22	70,62	96,97
	1000	112,69	121,60	132,06	150,56	77,73	107,07
	1200	133,10	146,46	160,48	180,46	99,48	132,30
	1500	150,71	177,58	178,96	203,27	105,11	145,01
	2000	191,44	231,14	229,11	258,52	122,05	170,98

Listino prezzi EDLSB-FB - 3 feritoie - verniciato bianco RAL9016 - feritoie 30 mm

EDLSB-FB	lunghezza	EDLSB10-FB	EDLSB20-FB	EDLSB30-FB	EDLSB40-FB	PLENUM	PLENUM ISOLATO
3 FERITOIE		euro	euro	euro	euro	euro	euro
feritoie da 30 mm	800	132,28	145,59	157,21	182,00	79,41	104,01
	1000	147,89	163,33	174,53	203,08	86,53	113,17
	1200	175,69	197,67	214,03	245,03	99,48	132,30
	1500	198,99	239,74	238,40	275,84	105,11	145,54
	2000	254,14	313,22	306,79	352,29	122,05	173,01

Listino prezzi

ponte di fissaggio e kit di continuità	euro
ponte di fissaggio per EDLS-FA EDLS-FB EDLSB-FA EDLSB-FB **- 1 FERITOIA**	12,72
ponte di fissaggio per EDLS-FA EDLSB-FA**- 2 FERITOIE**	12,72
ponte di fissaggio per EDLS-FB EDLSB-FB**- 2 FERITOIE**	12,72
ponte di fissaggio per EDLS-FA EDLSB-FA **- 3 FERITOIE**	12,72
ponte di fissaggio per EDLS-FB EDLSB-FB **- 3 FERITOIE**	12,72
kit di continuità	2,39

Listino prezzi angolo estetico

Angolo estetico senza deflettori	EDLS-FA	EDLS-FB	EDLSB-FA	EDLSB-FB
	euro	euro	euro	euro
1 FERITOIA	121,34	123,73	121,34	123,73
2 FERITOIE	210,65	225,38	210,65	225,38
3 FERITOIE	276,46	295,78	276,46	295,78
Kit di continuità	2,39	2,39	2,39	2,39