EDQF3 Diffusori quadrati forellinati

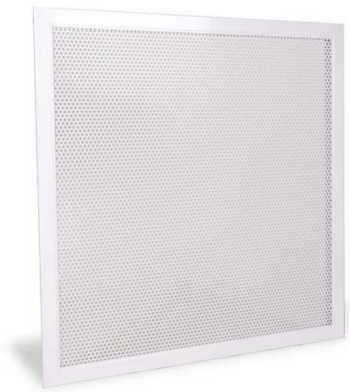

Descrizione

Diffusori da soffitto quadrato con piastra frontale forellinata.

Caratteristiche

Telaio perimetrale in alluminio.
Pannello in acciaio zincato.
Verniciatura colore bianco RAL 9016.
La maglia forellinata è realizzata secondo le seguenti specifiche:
-fori tondi alternati a 60°;
-rapporto vuoto/pieno 46%;
-diametro dei fori 5mm;
-distanza tra i centri 7mm.

Impiego

Per la mandata e la ripresa negli impianti di climatizzazione.

Accessori

- plenum zincato;
- plenum isolato;
- SC serranda di taratura.

A richiesta

- Verniciatura nei colori RAL a scelta (prezzi a richiesta);
- fori per viti sulla cornice del diffusore.

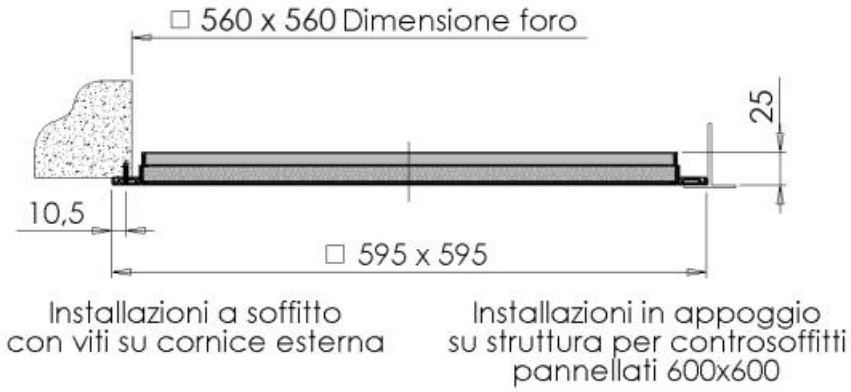

Dati di funzionamento

Vk: velocità efficace (m/s)
m^3/h: portata
Pa: perdite di carico in Pascal
L(m): lancio in metri calcolato con installazione a filo soffitto e velocità terminale 0,25 m/s
dB(A): indice di rumorosità

modello	sezione efficace m^2	Vk	2,5	3	4	5	6
EDQF3 595x595	0,127	m^3/h	1145	1370	1830	2285	2740
		L(m)	2,9	3,5	4,4	5,3	6,3
		Pa	10	15	20	35	50
		dB(A)	18	21	30	39	48

Plenum

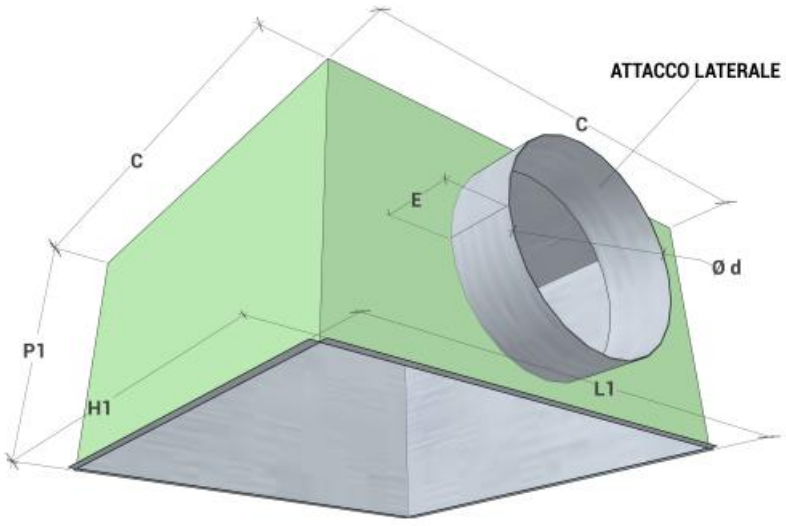

Plenum con stacco superiore a richiesta.

Modello	Dimensioni esterne L1 x H1	Ø d	P1	C	E
EDQF3	580x580	248	300	560	80

SC serranda di taratura

Questo accessorio permette di ridurre la portata d'aria in uscita al diffusore garantendo una perfetta regolazione. La serranda viene agganciata al diffusore tramite le clips che vengono fornite a corredo del diffusore.



Listino prezzi

diffusore		Serranda di taratura SC	Plenum isolato	Plenum zincato
	euro	euro	euro	euro
EDQF3 595x595	103,82	81,41	a.r.	a.r.

Plenum con stacco superiore prezzo a richiesta.